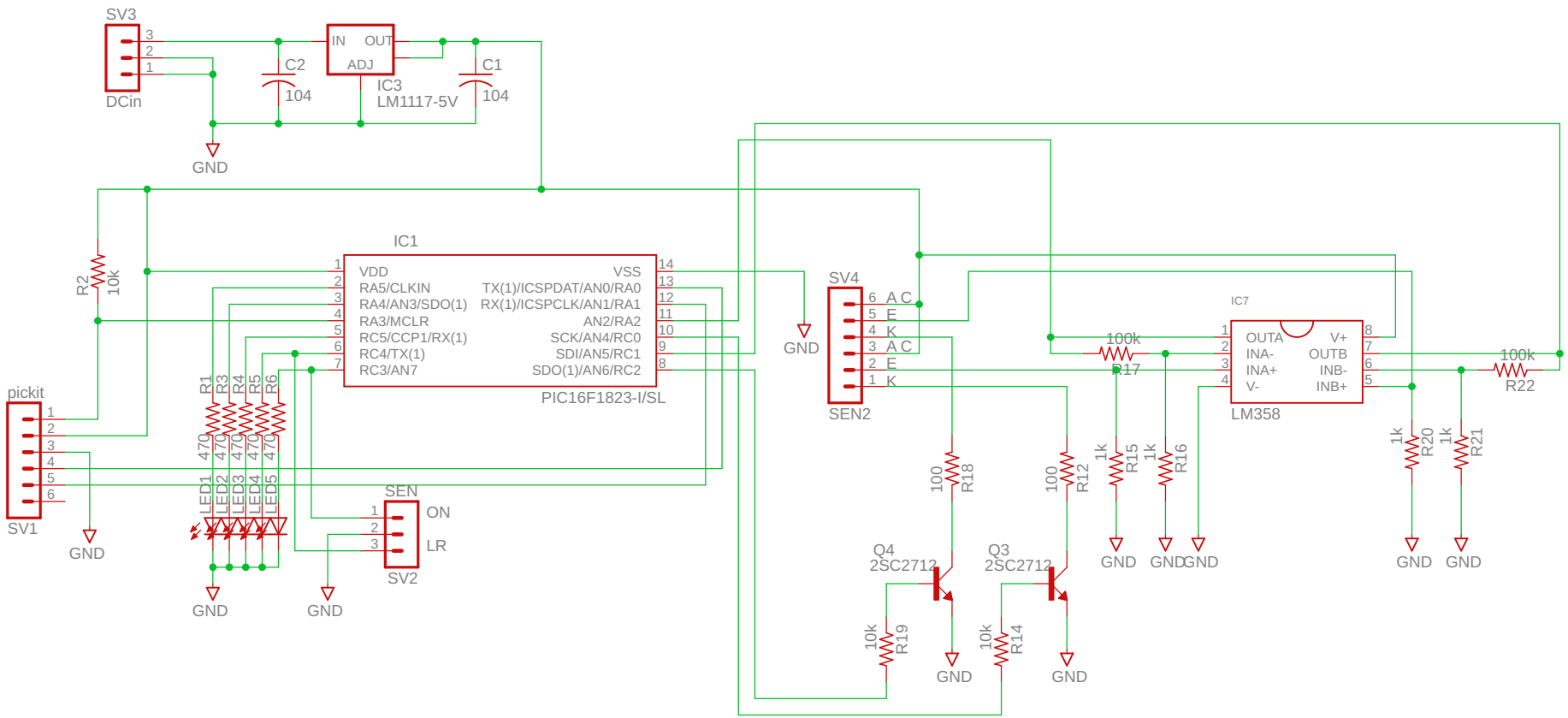
SV3
DCin
IN
OUT
ADJ
IC3
LM1117-5V
C2
104
C1
104
GND
IC1
VDD
RA5/CLKIN
RA4/AN3/SDO(1)
RA3/MCLR
RC5/CCP1/RX(1)
RC4/TX(1)
RC3/AN7
VSS
TX(1)/ICSPDAT/AN0/RA0
RX(1)/ICSPCLK/AN1/RA1
AN2/RA2
SCK/AN4/RC0
SDI/AN5/RC1
SDO(1)/AN6/RC2
PIC16F1823-I/SL
R2
10k
pickit
SV1
R1
R3
R4
R5
R6
470
LED1
LED2
LED3
LED4
LED5
SEN
ON
LR
SV2
SV4
SEN2
A C
E
K
IC7
OUTA
INA-
INA+
V-
V+
OUTB
INB-
INB+
LM358
100k
R17
100k
R22
100
R18
100
R12
1k
R15
1k
R16
1k
R20
1k
R21
Q4
2SC2712
Q3
2SC2712
10k
R19
10k
R14