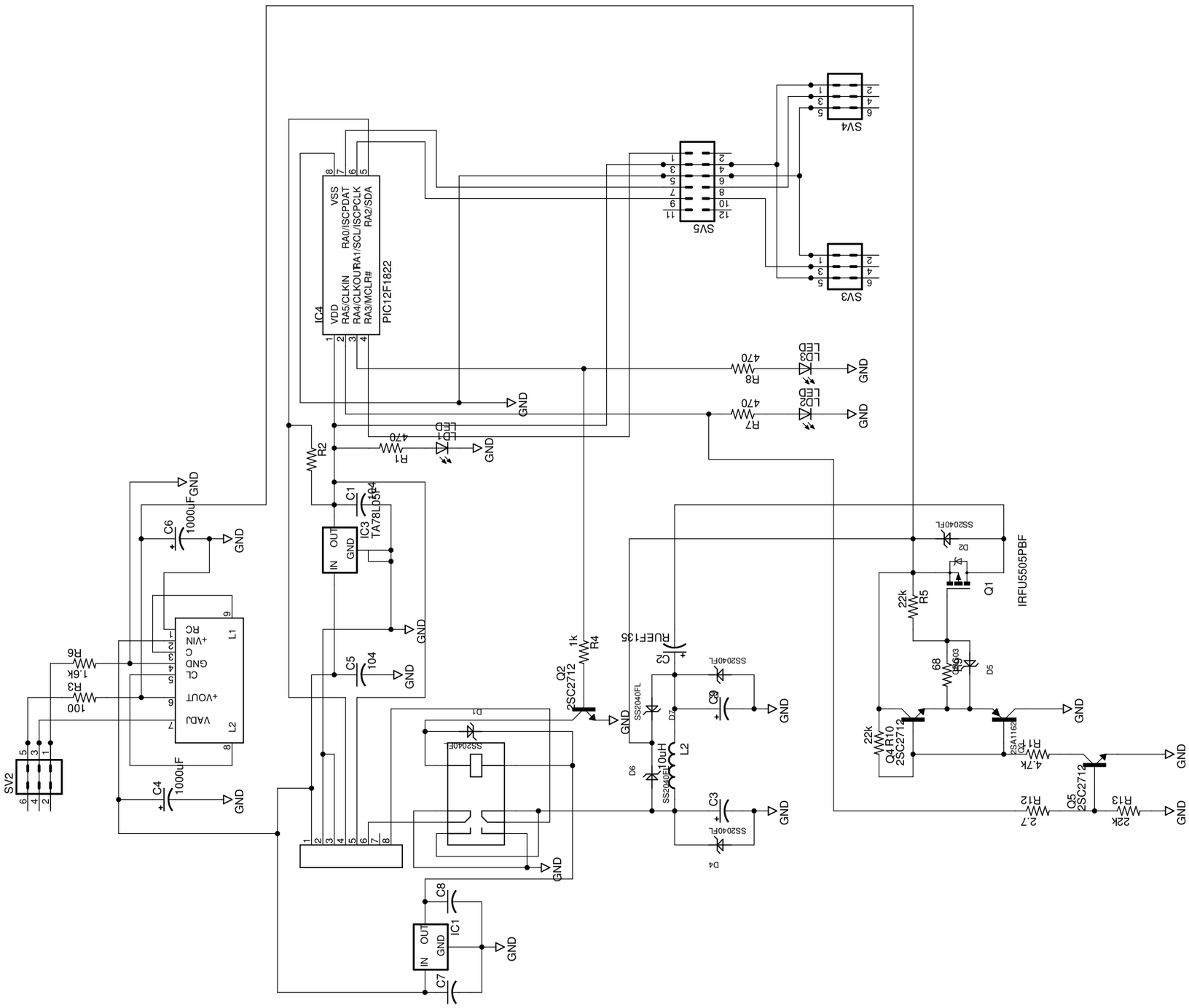
IC4
PIC12F1822
VSS
VDD
RA0/ICSPDAT
RA5/CLKIN
RA1/SCL/ICSPCLK
RA4/CLKOUT
RA2/SDA
RA3/MCLR#
SV3
SV4
SV5
SV2
R1
R2
R3
R4
R5
R6
R7
R8
R11
R12
R13
LED1
LED2
LED3
C1
C2
C3
C4
C5
C6
C7
C8
C9
IC1
IC3
TA78L05
L1
L2
VADJ
+VOUT
CL
GND
C
+VIN
RC
Q1
Q2
Q4
Q5
2SC2712
2SA1162
IRFU5505PBF
RUEF135
SS2040FL
D1
D2
D4
D5
D6
GND