第３８回全日本バレーボール小学生大会　京都府大会　女子の部
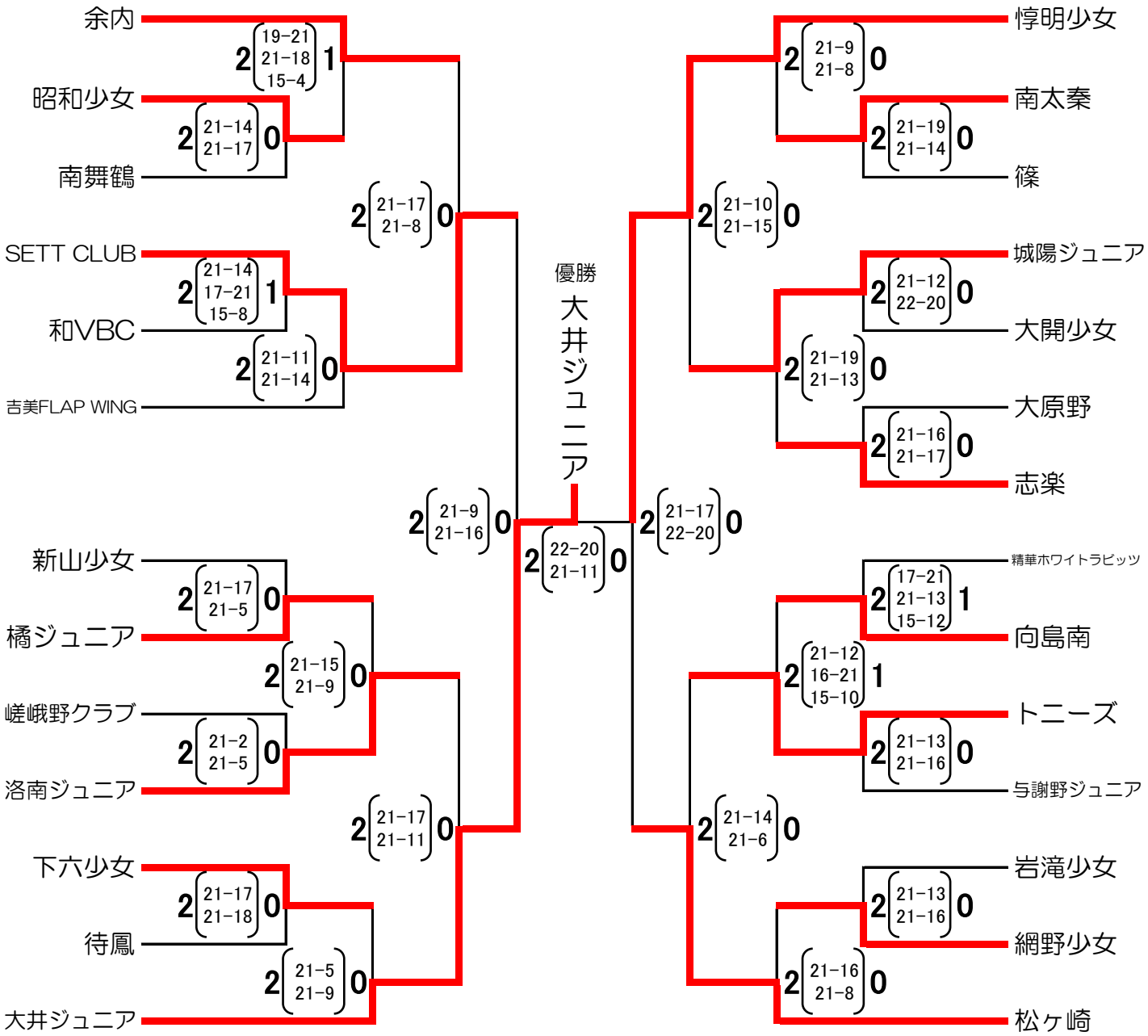
最終結果