平成２８年度　第３４回京都府小学生バレーボール選手権大会

決勝大会　男子結果

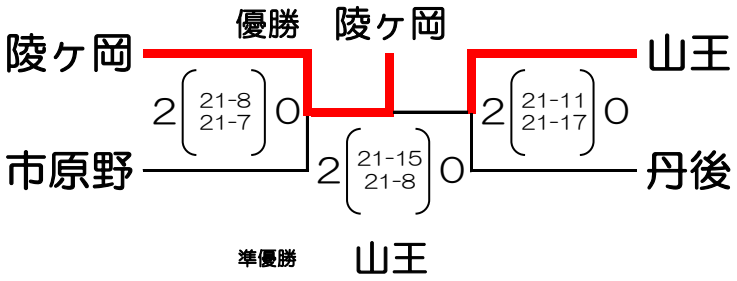
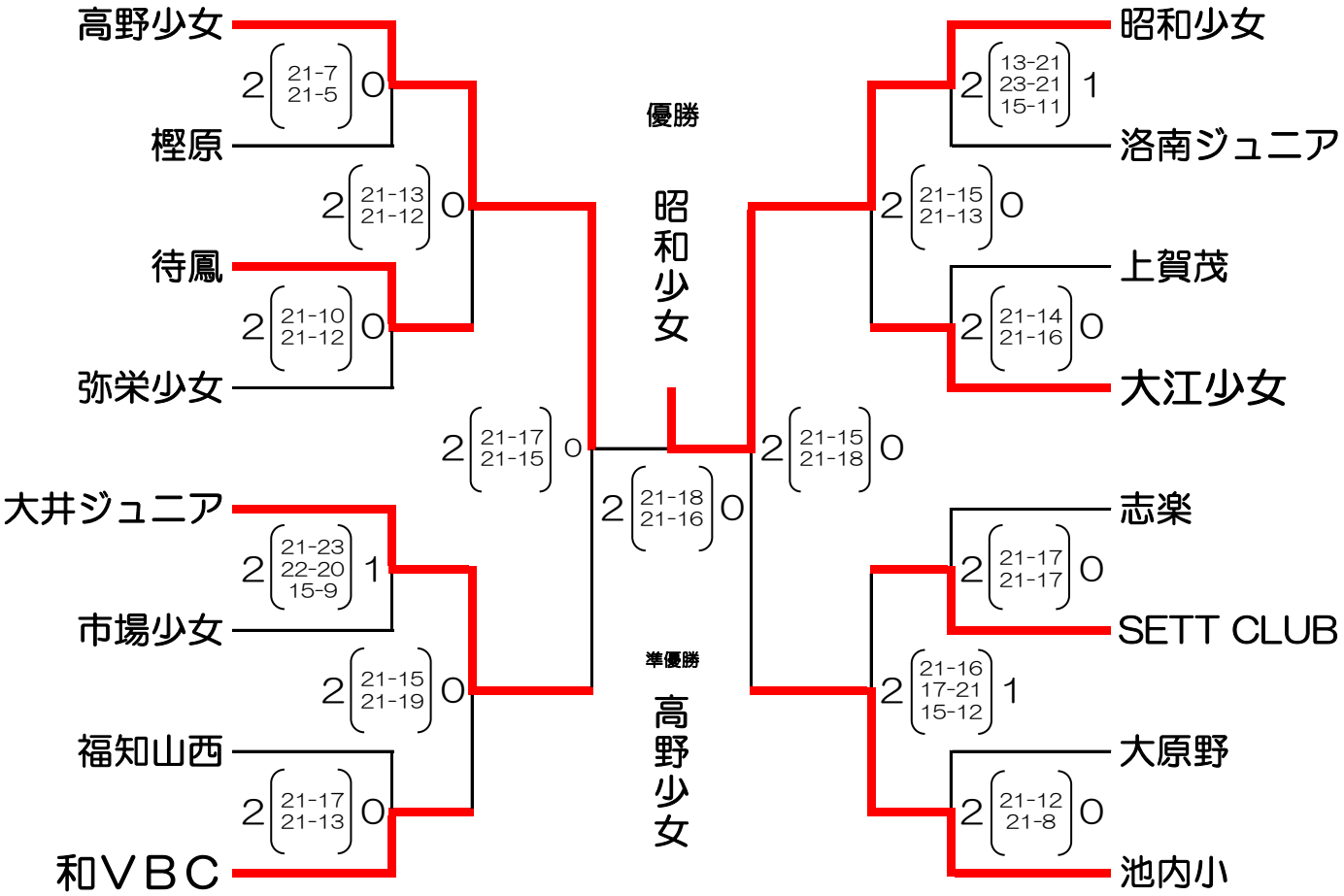
決勝大会　女子結果