ファミリーマートカップ
第３５回全日本バレーボール小学生大会　京都府大会　女子の部
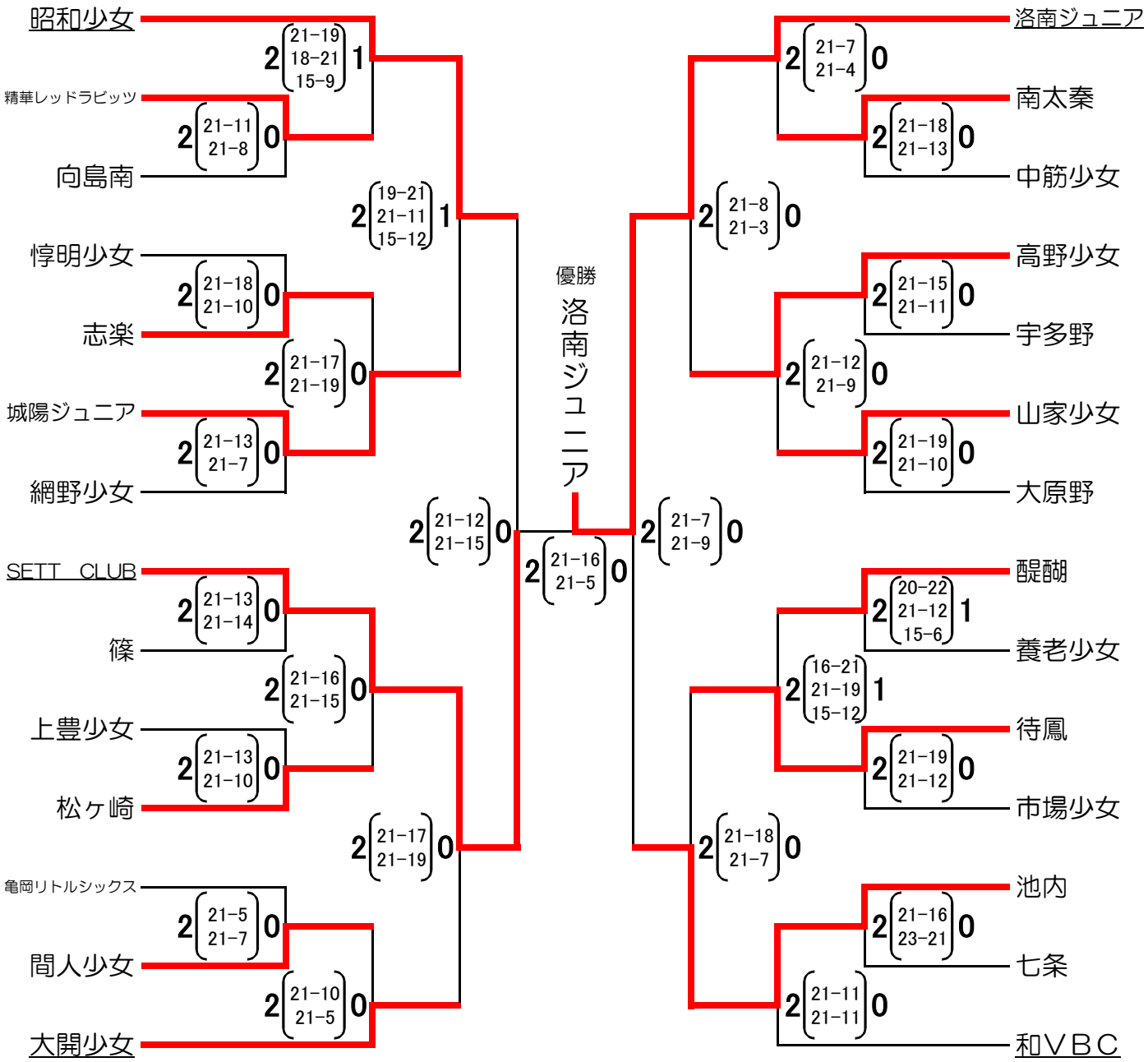
ハンナリーズアリーナ・京都市スポーツ会館