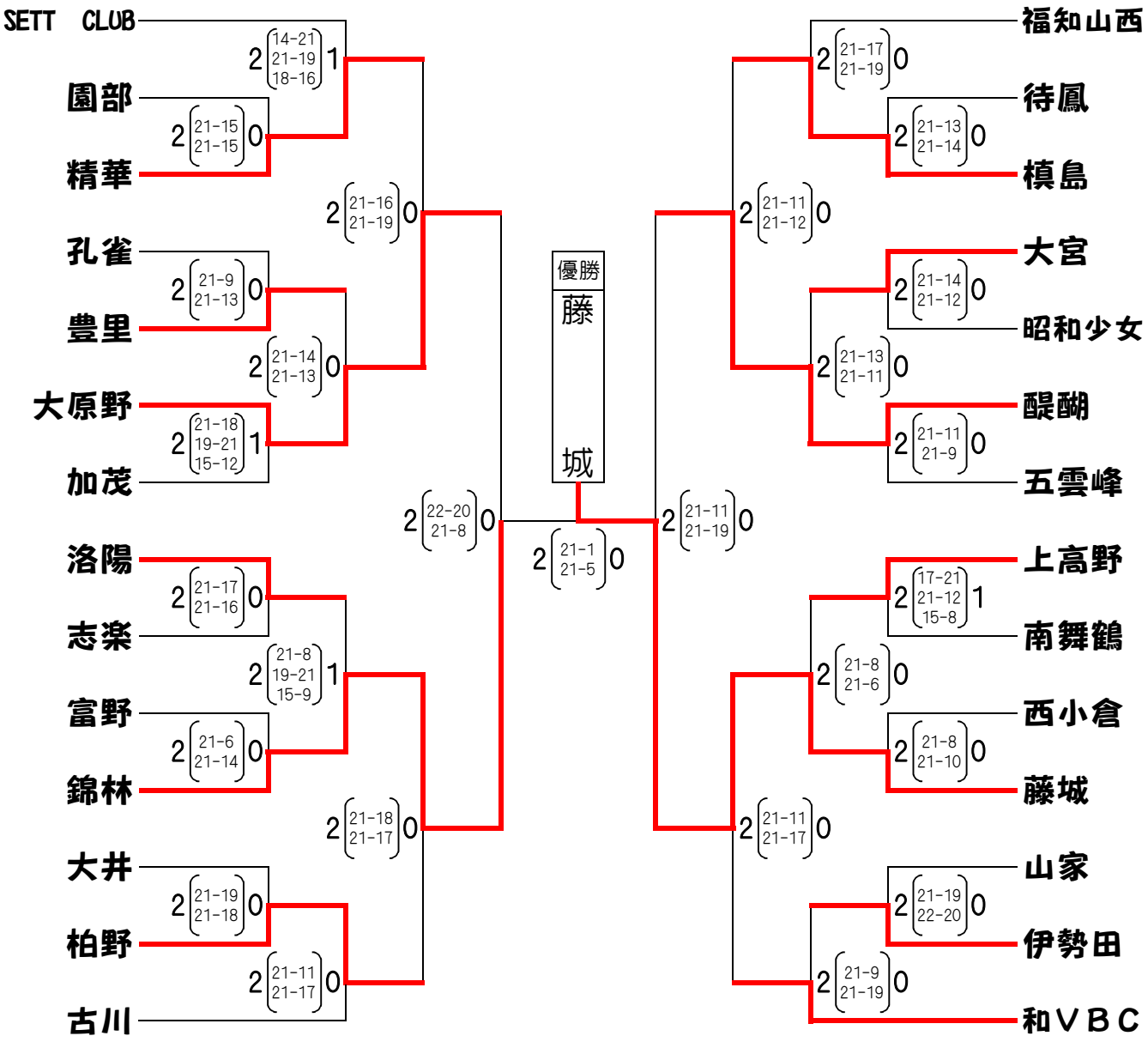第１０回全国スポーツ少年団バレーボール交流大会
京都府予選大会　最終結果